STRONA TYTUŁOWA

OPIS ROBÓT BUDOWLANYCH

SZKICE I RYSUNKI

"Przebudowa drogi wojewódzkiej Nr 982 Szczucin – Jaślany w km 19+145 – 20+650 polegająca na budowie chodnika w miejscowości Gliny Wielkie"

(informacje dotyczące zamierzenia budowlanego – nazwa zamierzenia budowlanego)

Gliny Wielkie
IV, XXV, XXVI

(informacje dotyczące zamierzenia budowlanego – adres i kategoria obiektu budowlanego)

Województwo Podkarpackie
- Podkarpacki Zarząd Dróg Wojewódzkich
ul. B. Żeleńskiego19a
39-105 Rzeszów

(informacje dotyczące zamierzenia budowlanego – imię, nazwisko lub nazwa inwestora oraz jego adres)

21 stycznia 2025r.,
mgr inż. Ryszard Witek,
inżynieryjna drogowa,
PDK/0065/POOD/17,
drogi;

(data opracowania oraz imię, nazwisko, specjalność, numer uprawnień budowlanych osoby posiadającej uprawnienia budowlane do projektowania w odpowiedniej specjalności, która opracowała daną część projektu budowlanego, wraz z określeniem zakresu sporządzonego przez nią opracowania)

(podpis wyżej wymienionej osoby)

21 styczeń 2025r.,
mgr inż. Grzegorz Sokół
instalacyjna sanitarna,
PDK/0095/OWOS/08,
br. sanitarna - odwodnienie;

(data opracowania oraz imię, nazwisko, specjalność, numer uprawnień budowlanych osoby posiadającej uprawnienia budowlane do projektowania w odpowiedniej specjalności, która opracowała daną część projektu budowlanego, wraz z określeniem zakresu sporządzonego przez nią opracowania)

(podpis wyżej wymienionej osoby)

21 styczeń 2025r.,
mgr inż. Krzysztof Matłok
instalacyjna teletechniczna,
PDK/0001/PWOT/19,
br. teletechniczna – sieci teletechniczne;

(data opracowania oraz imię, nazwisko, specjalność, numer uprawnień budowlanych osoby posiadającej uprawnienia budowlane do projektowania w odpowiedniej specjalności, która opracowała daną część projektu budowlanego, wraz z określeniem zakresu sporządzonego przez nią opracowania)

(podpis wyżej wymienionej osoby)

21 styczeń 2025r.,
mgr inż. Wojciech Szulc,
inżynieryjna drogowa,
PDK/0341/PWOD/17,
drogi;

(sprawdzający – imię i nazwisko, specjalność, numer uprawnień budowlanych, data sprawdzenia i podpis projektanta sprawdzającego)

Spis zawartości:

1. OPIS ROBÓT BUDOWLANYCH 3
1. Rodzaj i kategoria obiektu budowlanego będącego przedmiotem zamierzenia budowlanego. 4
2. Zamierzony sposób użytkowania oraz program użytkowy obiektu budowlanego. 4
3. Układ przestrzenny oraz forma architektoniczna obiektu budowlanego, w tym jego wygląd zewnętrzny, uwzględniając charakterystyczne wyroby wykończeniowe i kolorystykę elewacji, a także sposób jego dostosowania do warunków wynikających z wymaganych przepisami szczególnymi pozwoleń, uzgodnień lub opinii innych organów, o których mowa w art. 32 ust. 1 pkt 2 ustawy z dnia 7 lipca 1994 r. – Prawo budowlane (Dz. U. z dnia 20 grudnia 2021 r. poz. 2351, tekst jednolity z późniejszymi zmianami), lub ustaleń miejscowego planu zagospodarowania przestrzennego, a w przypadku jego braku – z decyzji o warunkach zabudowy i zagospodarowania terenu albo uchwały o ustaleniu lokalizacji inwestycji mieszkaniowej lub inwestycji towarzyszących 4
4. Charakterystyczne parametry obiektu budowlanego, w szczególności: 5
a) kubatura,..... 5
b) zestawienie powierzchni, ... 5
c) wysokość, długość, szerokość, średnica, ... 5
d) liczba kondygnacji, ... 6
e) inne dane niezbędne do stwierdzenia zgodności usytuowania obiektu z wymaganiami ochrony przeciwpożarowej;..... 6
5. Opinia geotechniczna oraz informacja o sposobie posadowienia obiektu budowlanego. 7
6. W przypadku zamierzenia budowlanego dotyczącego budynku – liczba lokali mieszkalnych i użytkowych 8
7. W przypadku zamierzenia budowlanego dotyczącego budynku mieszkalnego wielorodzinnego – liczbę lokali mieszkalnych dostępnych dla osób niepełnosprawnych, o których mowa w art. 1 Konwencji o prawach osób niepełnosprawnych, sporządzonej w Nowym Jorku dnia 13 grudnia 2006 r. (Dz. U. z dnia 25 października 2012 r. poz. 1169; Obwieszczenie Ministra Spraw Zagranicznych z dnia 15 czerwca 2018 r. o sprostowaniu błędów /Dz. U. z dnia 25 czerwca 2018 r. poz. 1217/), w tym osób starszych..... 8
8. Opis zapewnienia niezbędnych warunków do korzystania z obiektów użyteczności publicznej i mieszkaniowego budownictwa wielorodzinnego przez osoby niepełnosprawne, o których mowa w art. 1 Konwencji o prawach osób niepełnosprawnych, sporządzonej w Nowym Jorku dnia 13 grudnia 2006 r. (Dz. U. z dnia 25 października 2012 r. poz. 1169; Obwieszczenie Ministra Spraw Zagranicznych z dnia 15 czerwca 2018 r. o sprostowaniu błędów /Dz. U. z dnia 25 czerwca 2018 r. poz. 1217/), w tym osoby starsze..... 9
9. Parametry techniczne obiektu budowlanego charakteryzujące wpływ obiektu budowlanego na środowisko i jego wykorzystywanie oraz na zdrowie ludzi i obiekty sąsiednie pod względem:..... 9
a) zapotrzebowania i jakości wody oraz ilości, jakości i sposobu odprowadzania ścieków oraz wód opadowych,..... 9
b) emisji zanieczyszczeń gazowych, w tym zapachów, pyłowych i płynnych, z podaniem ich rodzaju, ilości i zasięgu rozprzestrzeniania się, ... 9
c) rodzaju i ilości wytwarzanych odpadów, ... 9
d) właściwości akustycznych oraz emisji drgań, a także promieniowania, w szczególności jonizującego, pola elektromagnetycznego i innych zakłóceń, z podaniem odpowiednich parametrów tych czynników i zasięgu ich rozprzestrzeniania się, ... 9

e) wpływu obiektu budowlanego na istniejący drzewostan, powierzchnię ziemi, w tym glebę, wody powierzchniowe i podziemne, ... 10
10. W przypadku zamierzenia budowlanego dotyczącego budynku – analiza technicznych, środowiskowych i ekonomicznych możliwości realizacji wysoce wydajnych systemów alternatywnych zaopatrzenia w energię i ciepło, w tym zdecentralizowanych systemów dostawy energii opartych na energii ze źródeł odnawialnych, kogenerację, ogrzewanie lub chłodzenie lokalne lub blokowe, w szczególności gdy opiera się całkowicie lub częściowo na energii z odnawialnych źródeł energii, o których mowa w art. 2 pkt 22 ustawy z dnia 20 lutego 2015 r. o odnawialnych źródłach energii (Dz. U. z dnia 1 kwietnia 2021 r. poz. 610, tekst jednolity z późniejszymi zmianami), oraz pompy ciepła, określająca: 10
a) oszacowanie rocznego zapotrzebowania na energię użytkową do ogrzewania, wentylacji, przygotowania ciepłej wody użytkowej, ... 10
b) dostępne nośniki energii, ... 10
c) wybór dwóch systemów zaopatrzenia w energię do analizy porównawczej, ... 11
d) obliczenia optymalizacyjno–porównawcze dla wybranych systemów zaopatrzenia w energię, ... 11
e) wyniki analizy porównawczej i wybór systemu zaopatrzenia w energię; 11
11. W stosunku do budynku – analiza technicznych i ekonomicznych możliwości wykorzystania urządzeń, które automatycznie regulują temperaturę oddzielnie w poszczególnych pomieszczeniach lub w wyznaczonej strefie ogrzewanej, zgodnie z § 135 ust. 7–10 i § 147 ust. 5–7 rozporządzenia Ministra Infrastruktury z dnia 12 kwietnia 2002 r. w sprawie warunków technicznych, jakim powinny odpowiadać budynki i ich usytuowanie (Dz. U. z dnia 9 czerwca 2022 r. poz. 1225, tekst jednolity);..... 11
12. Informacje o zasadniczych elementach wyposażenia budowlano–instalacyjnego, zapewniających użytkowanie obiektu budowlanego zgodnie z przeznaczeniem, ... 11
13. Dane dotyczące warunków ochrony przeciwpożarowej, stosownie do zakresu projektu..... 12
14. Informacja o zgodzie na odstępstwo, o którym mowa w art. 9 ustawy z dnia 7 lipca 1994 r. – Prawo budowlane (Dz. U. z dnia 20 grudnia 2021 r. poz. 2351, tekst jednolity z późniejszymi zmianami), lub o zgodzie udzielonej w postanowieniu, o którym mowa w art. 6a ust. 2 ustawy z dnia 24 sierpnia 1991 r. o ochronie przeciwpożarowej (Dz. U. z dnia 7 maja 2021 r. poz. 869, tekst jednolity z późniejszymi zmianami);..... 12
2. SZKICE I RYSUNKI..... 13
1. Profil podłużny drogi skala 1:100/1000 rys. 2 14
2. Przekroje normalne charakterystyczne skala 1:50 rys. 3 15
3. Konstrukcje nawierzchni skala 1:20 rys. 4..... 16
4. Szczegół zjazdów skala 1:100 rys.5 17
5. Szczegół odwodnienia skala 1:50 rys.6..... 18
3. KOPIE DECYZJI O NADANIU PROJEKTANTOWI UPRAWNIEŃ BUDOWLANYCH W ODPOWIEDNIEJ SPECJALNOŚCI POTWIERDZONA ZA ZGODNOŚC Z ORYGINAŁEM PRZEZ SPORZĄDZAJĄCEGO PROJEKT; 19
4. KOPIE ZAŚWIADCZEŃ, O KTÓRYCH MOWA W ART. 12 UST. 7 USTAWY Z DNIA 7 LIPCA 1994R, - PRAWO BUDOWLANE (DZ.U. Z DNIA 20 GRUDNIA 2021 R. 2351, TEKST JEDNOLITY Z PÓŹNIEJSZYMI ZMIANAMI), AKTUALNEGO NA DZIEŃ SPRAWDZENIA PROJEKTU 27

1. OPIS ROBÓT BUDOWLANYCH

1. Rodzaj i kategoria obiektu budowlanego będącego przedmiotem zamierzenia budowlanego.

"Przebudowa drogi wojewódzkiej Nr 982 Szczucin – Jaślany w km 19+145 – 20+650 polegająca na budowie chodnika w miejscowości Gliny Wielkie"

W przedmiotowym zamierzeniu budowlanym można wyszczególnić obiekty należące do poniższych kategorii:

- kat. IV - **elementy dróg publicznych** i kolejowych dróg szynowych, jak: skrzyżowania i węzły, wjazdy, **zjazdy**, przejazdy, perony, rampy,

- kat. XXV - **drogi** i kolejowe drogi szynowe,

- kat. XXVI - s**ieci, jak:** elektroenergetyczne, **telekomunikacyjne,** gazowe, ciepłownicze, wodociągowe**, kanalizacyjne** oraz rurociągi przesyłowe,

2. Zamierzony sposób użytkowania oraz program użytkowy obiektu budowlanego.

Istniejąca droga wojewódzka jest użytkowana jako droga publiczna, zbiorcza klasy „Z", kategorii wojewódzkiej, stanowiąca bezpośredni dojazd do nieruchomości i innych dróg wewnętrznych w jej sąsiedztwie, przeznaczona do ruchu pojazdów, rowerzystów i pieszych. Projektowany chodnik zapewni bezpieczną komunikację dla pieszych.

3. Układ przestrzenny oraz forma architektoniczna obiektu budowlanego, w tym jego wygląd zewnętrzny, uwzględniając charakterystyczne wyroby wykończeniowe i kolorystykę elewacji, a także sposób jego dostosowania do warunków wynikających z wymaganych przepisami szczególnymi pozwoleń, uzgodnień lub opinii innych organów, o których mowa w art. 32 ust. 1 pkt 2 ustawy z dnia 7 lipca 1994 r. – Prawo budowlane (Dz. U. z dnia 20 grudnia 2021 r. poz. 2351, tekst jednolity z późniejszymi zmianami), lub ustaleń miejscowego planu zagospodarowania przestrzennego, a w przypadku jego braku – z decyzji o warunkach zabudowy i zagospodarowania terenu albo uchwały o ustaleniu lokalizacji inwestycji mieszkaniowej lub inwestycji towarzyszących

Istniejąca droga na odcinku objętym inwestycją posiada przekrój szlakowy.

W ramach przebudowy zaprojektowano chodnik dla pieszych po lewej stronie jezdni o szerokości 1,80m z kostki brukowej. Na początku odcinka objętego przebudową chodnik zaprojektowano za rowem otwartym tj. od km 19+155,50 do km 20+105,68, następnie chodnik zlokalizowany został bezpośrednio przy jezdni aż do km 20+295,00 gdzie rozpoczyna się zatoka autobusowa. Z uwagi na projektową zatokę autobusową w km ok. 20+320, chodnik przeniesiony został za rów otwarty aż do końca zakresu objętego opracowaniem.

Od km 20+211,20 zaprojektowano chodnik za rowem otwartym po prawej stronie jezdni aż do km 20+360.

Szerokość chodnika podano nie wliczając obrzeża i krawężnika.

Zaprojektowano zjazdy zwykłe o szerokości zmiennej, dostosowanej do stanu istniejącego. Zjazdy będą posiadać nawierzchnię z kostki brukowej, betonowej. Krawędzie jezdni zjazdów będą ograniczone krawężnikiem. Wloty z istniejącej drogi będą wykonane za pomocą skosów 1:1.

4. Charakterystyczne parametry obiektu budowlanego, w szczególności:

a) kubatura,

Nie dotyczy projektowanego zamierzenia budowlanego.

b) zestawienie powierzchni,

Projektowana powierzchnia zjazdów i chodnika w zakresie inwestycji wynosi ok. 3755 m^2 = 0,376 ha.

- powierzchnia projektowanego chodnika **2963 m^2**
- powierzchnia projektowanych zjazdów **564 m^2**
- powierzchnia zatok autobusowych **228 m^2**

c) wysokość, długość, szerokość, średnica,

Parametry projektowe.

Podstawowe parametry techniczne przebudowywanej drogi przedstawiają się następująco:

Przebudowywany odcinek drogi wojewódzkiej:

Kategoria istniejącej drogi:	**Wojewódzka**
Klasa techniczna drogi:	**Z (Zbiorcza)**
Przekrój drogi:	**szlakowy, 1x1** (jezdnia dwukierunkowa)
Szerokość jezdni	**6,0 – 7,0 m (max. 7,4 – na poszerzeniach na łukach poziomych)**
Przekrój poprzeczny:	zmienny: **daszkowy 2% lub jednostronny – 2 % (na łukach)**
Prędkość projektowa	**40 km/h**
Kategoria ruchu	**KR3**
Szerokość chodników	**1,80 m** (2,08 z obrzeżem i krawężnikiem przy krawędzi jezdni, 1,96 – z dwoma obrzeżami za rowem)

Podstawowe wielkości i ilości.

- całkowita projektowana długość chodników: **1708 m**

- długość projektowanej kanalizacji deszczowej (bez przykanalików): **83 m**

- długość przebudowy rowu otwartego poprzez przykrycie rurociągiem: **85 m**

- długość przykanalików kanalizacji deszczowej: **9 m**

- ilość projektowanych studni rewizyjnych: **5 szt.**

- ilość projektowanych wpustów deszczowych: **3 szt.**

- ilość projektowanych zjazdów zwykłych: **30 szt.**

- długość proj. odcinków przebudowy sieci telekomunikacyjnych po nowej trasie **572,0 m**

d) liczba kondygnacji,

Nie dotyczy projektowanego zamierzenia budowlanego.

e) inne dane niezbędne do stwierdzenia zgodności usytuowania obiektu z wymaganiami ochrony przeciwpożarowej;

Istniejąca droga i zaprojektowane zjazdy, poprzez odpowiednią nośność jezdni, parametry geometryczne pasów ruchu i możliwość dojazdu do wszystkich obiektów

budowlanych przy nich zlokalizowanych, spełniają wymagania ochrony przeciwpożarowej zawarte w przepisach techniczno-budowlanych.

5. Opinia geotechniczna oraz informacja o sposobie posadowienia obiektu budowlanego.

W trakcie pomiarów wykonano 2 odwierty sondą ręczną, wierconą, do gł. 2,4 m poniżej istniejącego terenu. Odwierty wykonywano na trasie drogi.

OTWÓR nr 1 - km 19+400, Rzędna terenu: 159,29 m n. p. m.

- gleba urodzajna - humus – 0,00 – 0,15m
- piasek pylasty – 0,15 – 0,75m
- glina piaszczysta – 0,75 – 1,00m
- piasek drobny dobrze zagęszczony – 1,00 – 2,40m

Zwierciadło wód gruntowych: nie nawiercono

OTWÓR nr 2 - km 20+060, Rzędna terenu: 158,84 m n.p.m.

- gleba urodzajna - humus – 0,00 – 0,20m
- glina piaszczysta – 0,20 – 0,40m
- piasek pylasty – 0,40 – 1,20m
- piasek drobny dobrze zagęszczony – 1,30 – 2,40m

Zwierciadło wód gruntowych: nie nawiercono

Warunki wodne podłoża gruntowego nawierzchni należy ocenić jako dobre.

Ze względu na jednolite warunki gruntowo – wodne na całym zakresie przyjęto dla całego zamierzenia budowlanego kategorię nośności gruntu: G2.

Działając zgodnie z rozporządzeniem Ministra Transportu, Budownictwa i Gospodarki Morskiej z dnia 25 kwietnia 2012 r. w sprawie ustalania geotechnicznych warunków posadowienia obiektów budowlanych przeprowadzono ustalenia geotechniczne warunków posadowienia, zgodnie z §3 ust. 1, wg punktów od 1 do 10, jak poniżej:

1) projektowaną inwestycję zaliczono do pierwszej kategorii geotechnicznej ze względu na nieskomplikowaną konstrukcję projektowanego chodnika oraz proste warunki gruntowe panujące w tym rejonie

2) *nie dotyczy*

3) grunty w podłożu nadają się do posadowienia chodnika, pod warunkiem zastosowania odpowiednich warstw konstrukcyjnych drogi

4) do 10) nie dotyczy

Wymagania odnośnie mrozoodporności konstrukcji nawierzchni dla chodnika:

- minimalna grubość konstrukcji nawierzchni dla podłoża kat. G2: 0,40 h_z = 0,40*1,0m=40cm

6. W przypadku zamierzenia budowlanego dotyczącego budynku – liczba lokali mieszkalnych i użytkowych

Nie dotyczy projektowanego zamierzenia budowlanego.

7. W przypadku zamierzenia budowlanego dotyczącego budynku mieszkalnego wielorodzinnego – liczbę lokali mieszkalnych dostępnych dla osób niepełnosprawnych, o których mowa w art. 1 Konwencji o prawach osób niepełnosprawnych, sporządzonej w Nowym Jorku dnia 13 grudnia 2006 r. (Dz. U. z dnia 25 października 2012 r. poz. 1169; Obwieszczenie Ministra Spraw Zagranicznych z dnia 15 czerwca 2018 r. o sprostowaniu błędów /Dz. U. z dnia 25 czerwca 2018 r. poz. 1217/), w tym osób starszych

Nie dotyczy projektowanego zamierzenia budowlanego.

8. Opis zapewnienia niezbędnych warunków do korzystania z obiektów użyteczności publicznej i mieszkaniowego budownictwa wielorodzinnego przez osoby niepełnosprawne, o których mowa w art. 1 Konwencji o prawach osób niepełnosprawnych, sporządzonej w Nowym Jorku dnia 13 grudnia 2006 r. (Dz. U. z dnia 25 października 2012 r. poz. 1169; Obwieszczenie Ministra Spraw Zagranicznych z dnia 15 czerwca 2018 r. o sprostowaniu błędów /Dz. U. z dnia 25 czerwca 2018 r. poz. 1217/), w tym osoby starsze

Projektowany chodnik i jego parametry (szerokość, pochylenia poprzeczne i podłużne, zaniżenia krawężników przy zjazdach i skrzyżowaniu) umożliwiają właściwe korzystanie z niego przez osoby niepełnosprawne i są zgodne z warunkami technicznymi.

9. Parametry techniczne obiektu budowlanego charakteryzujące wpływ obiektu budowlanego na środowisko i jego wykorzystywanie oraz na zdrowie ludzi i obiekty sąsiednie pod względem:

a) zapotrzebowania i jakości wody oraz ilości, jakości i sposobu odprowadzania ścieków oraz wód opadowych,

-obiekt nie wymaga zaopatrzenia w wodę

b) emisji zanieczyszczeń gazowych, w tym zapachów, pyłowych i płynnych, z podaniem ich rodzaju, ilości i zasięgu rozprzestrzeniania się,

- obiekt nie będzie emitował zanieczyszczeń gazowych w tym zapachów, zanieczyszczeń pyłowych ani płynnych,

c) rodzaju i ilości wytwarzanych odpadów,

- obiekt nie będzie wytwarzał odpadów,

d) właściwości akustycznych oraz emisji drgań, a także promieniowania, w szczególności jonizującego, pola elektromagnetycznego i innych zakłóceń, z podaniem odpowiednich parametrów tych czynników i zasięgu ich rozprzestrzeniania się,

- obiekt nie będzie emitował drgań ani promieniowania,

e) wpływu obiektu budowlanego na istniejący drzewostan, powierzchnię ziemi, w tym glebę, wody powierzchniowe i podziemne,

Przewiduje się wycinkę drzew i krzewów zlokalizowanych na obszarze objętym robotami w zakresie niezbędnym do realizacji inwestycji w granicach pasa drogowego. Nie przewiduje się nasadzeń zastępczych na terenie inwestycji, ze względu na brak miejsca i występującą sieć infrastruktury.

Na wycinkę drzew zostanie uzyskane pozwolenie zgodnie z obowiązującymi przepisami według odrębnego opracowania.

Teren wolny od utwardzenia w pasie drogowym oraz teren po wykonaniu robót ziemnych związanych z infrastrukturą, zostanie obsypany ziemią urodzajną, o gr. warstwy min. 15 cm i obsiany trawą.

- przewiduje się wycinkę: jednego drzewa,
- w czasie budowy będzie konieczne odhumusowanie terenu o powierzchni ok. 0,42 ha,
- w robotach wykończeniowych przewidziano humusowanie i obsianie trawą powierzchni ok. 0,6 ha,
- obiekt nie będzie miał wpływu na wody podziemne.

Obiekt będzie miał wpływ na wody powierzchniowe tj. ciek naturalny „Potok Brnik" zgodnie z uzyskanym pozwoleniem wodnoprawnym.

10. W przypadku zamierzenia budowlanego dotyczącego budynku – analiza technicznych, środowiskowych i ekonomicznych możliwości realizacji wysoce wydajnych systemów alternatywnych zaopatrzenia w energię i ciepło, w tym zdecentralizowanych systemów dostawy energii opartych na energii ze źródeł odnawialnych, kogenerację, ogrzewanie lub chłodzenie lokalne lub blokowe, w szczególności gdy opiera się całkowicie lub częściowo na energii z odnawialnych źródeł energii, o których mowa w art. 2 pkt 22 ustawy z dnia 20 lutego 2015 r. o odnawialnych źródłach energii (Dz. U. z dnia 1 kwietnia 2021 r. poz. 610, tekst jednolity z późniejszymi zmianami), oraz pompy ciepła, określająca:

a) oszacowanie rocznego zapotrzebowania na energię użytkową do ogrzewania, wentylacji, przygotowania ciepłej wody użytkowej,

Nie dotyczy projektowanego zamierzenia budowlanego.

b) dostępne nośniki energii,

Nie dotyczy projektowanego zamierzenia budowlanego.

c) wybór dwóch systemów zaopatrzenia w energię do analizy porównawczej,

Nie dotyczy projektowanego zamierzenia budowlanego.

d) obliczenia optymalizacyjno–porównawcze dla wybranych systemów zaopatrzenia w energię,

Nie dotyczy projektowanego zamierzenia budowlanego.

e) wyniki analizy porównawczej i wybór systemu zaopatrzenia w energię;

Nie dotyczy projektowanego zamierzenia budowlanego.

11. W stosunku do budynku – analiza technicznych i ekonomicznych możliwości wykorzystania urządzeń, które automatycznie regulują temperaturę oddzielnie w poszczególnych pomieszczeniach lub w wyznaczonej strefie ogrzewanej, zgodnie z § 135 ust. 7–10 i § 147 ust. 5–7 rozporządzenia Ministra Infrastruktury z dnia 12 kwietnia 2002 r. w sprawie warunków technicznych, jakim powinny odpowiadać budynki i ich usytuowanie (Dz. U. z dnia 9 czerwca 2022 r. poz. 1225, tekst jednolity);

Nie dotyczy projektowanego zamierzenia budowlanego.

12. Informacje o zasadniczych elementach wyposażenia budowlano–instalacyjnego, zapewniających użytkowanie obiektu budowlanego zgodnie z przeznaczeniem,

Urządzeniem budowlanym związanym z projektowanym chodnikiem jest projektowana kanalizacja deszczowa i rów kryty (wgłębne odwodnienie), w celu odprowadzenia wód opadowych z terenu chodnika oraz elementy bezpieczeństwa i organizacji ruchu (BRD).

KANALIZACJA DESZCZOWA

Projektowana kanalizacja składać się będzie z kanałów o średnicy 400mm, studni rewizyjnych średnicy fi1000mm oraz studzienek ściekowych wpustowych fi 500, z osadnikami. Zaprojektowano studnie i studzienki betonowe oraz rury z tworzyw sztucznych (PCV oraz PP lub PEHD)**.**

W obrębie projektowanej przebudowy planuję się budowę nowej sieci kanalizacji deszczowej od km 20+198,86 do km 20+278,69.

W ramach inwestycji planuję się wykonanie przykrycia istn. rowu drogowego po lewej stronie jezdni na odcinku ok. 85 m oraz po prawej stroni jezdni na odcinku ok. 90m. Rów kryty wykonany zostanie z rur o średnicy 400mm połączonych prefabrykowanymi typowymi studniami kanalizacyjnymi.

ORGANIZACJA RUCHU I BRD

Dla zamierzenia budowlanego opracowano organizację ruchu na czas stały, którą przedstawiono w ramach odrębnego opracowania. Wykonawca swoim staraniem uzyska wszystkie zgody wymagane przed wprowadzeniem nowej organizacji ruchu.

13. Dane dotyczące warunków ochrony przeciwpożarowej, stosownie do zakresu projektu.

Obiekt nie wymaga zabezpieczenia przeciwpożarowego.

14. Informacja o zgodzie na odstępstwo, o którym mowa w art. 9 ustawy z dnia 7 lipca 1994 r. – Prawo budowlane (Dz. U. z dnia 20 grudnia 2021 r. poz. 2351, tekst jednolity z późniejszymi zmianami), lub o zgodzie udzielonej w postanowieniu, o którym mowa w art. 6a ust. 2 ustawy z dnia 24 sierpnia 1991 r. o ochronie przeciwpożarowej (Dz. U. z dnia 7 maja 2021 r. poz. 869, tekst jednolity z późniejszymi zmianami);

Obiekt nie wymaga uzyskania odstępstw z zakresu ochrony przeciwpożarowej.

2. SZKICE I RYSUNKI

Spis rysunków:

Profil podłużny chodnika	skala 1:100/1000	rys. 2
Przekroje normalne charakterystyczne	skala 1:50	rys. 3
Konstrukcje nawierzchni	skala 1:20	rys. 4
Szczegół zjazdów	skala 1:100	rys. 5
Szczegół odwodnienia	skala 1:50	rys. 6

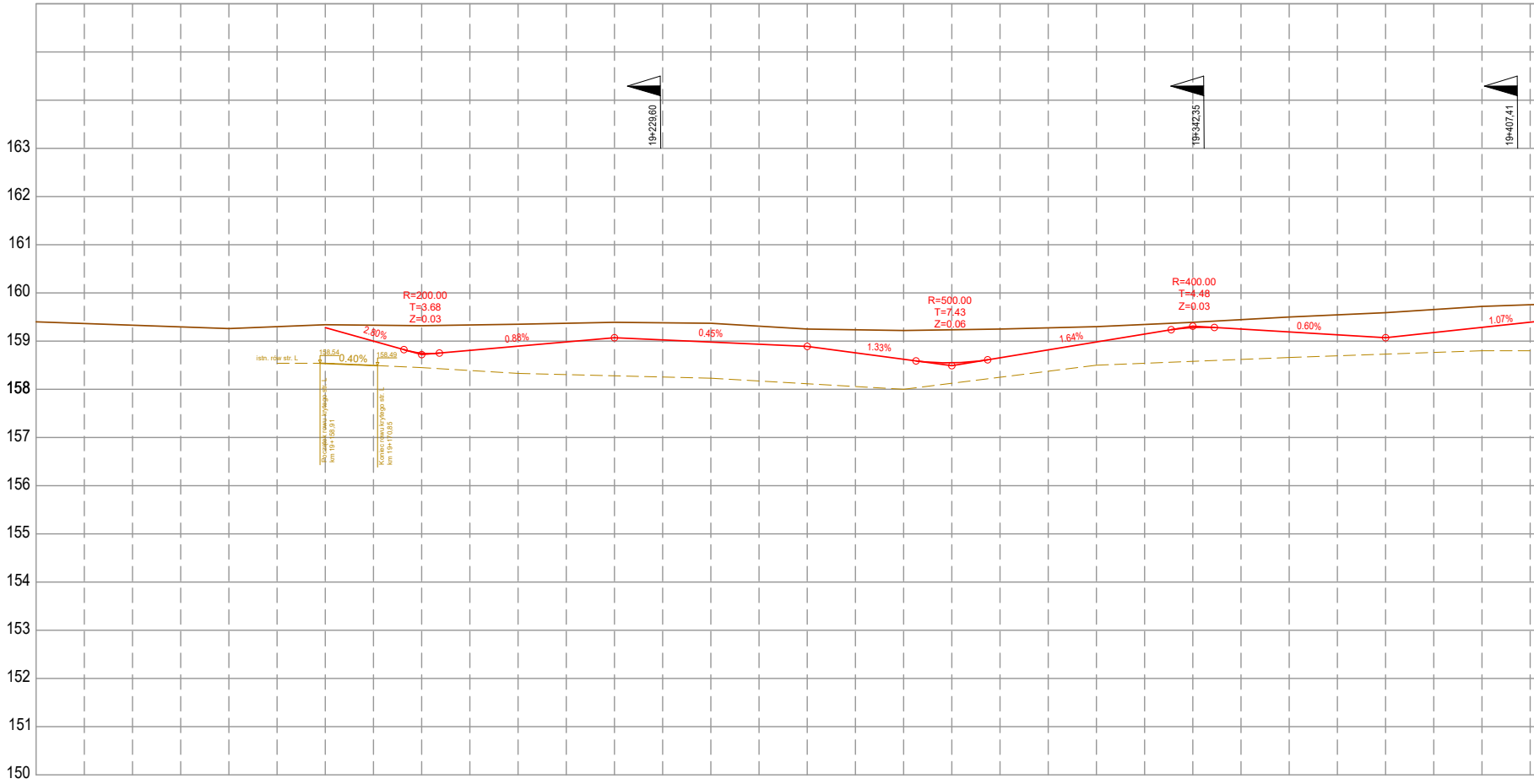

RZĘDNE PRAWEGO OBRZERZA/KRAWĘŻNIKA							159,28		158,75		158,90		159,07		158,98	
RZĘDNE ROWU KRYTEGO/OTWARTEGO							158,54	158,49	158,45		158,33				158,23	
ISTN. TEREN PRZY GRANICY PASA DR.					158,50		158,62		158,50		158,82		159,22		159,41	
ISTN. TEREN OŚ DROGI	159,40		159,33		159,26		159,34		159,32		159,35		159,39		159,37	
ODLEGŁOŚCI	100.00	110.00	120.00	130.00	140.00	150.00	160.00	170.00	180.00	190.00	200.00	210.00	220.00	230.00	240.00	250.00
KM I HM	19+100.00										200					

RZĘDNE PRAWEGO OBRZERZA/KRAWĘŻNIKA	158,89		158,62		158,65		158,98		159,28		159,19		159,07		159,28	
RZĘDNE ROWU KRYTEGO/OTWARTEGO			158,00				158,50				158,66				158,80	
ISTN. TEREN PRZY GRANICY PASA DR.	158,98		159,19		158,43		158,64		159,28		159,02		158,98		159,29	
ISTN. TEREN OŚ DROGI	159,25		159,22		159,25		159,30		159,39		159,50		159,59		159,72	
ODLEGŁOŚCI	260.00	270.00	280.00	290.00	300.00	310.00	320.00	330.00	340.00	350.00	360.00	370.00	380.00	390.00	400.00	410.00
KM I HM					300										400	

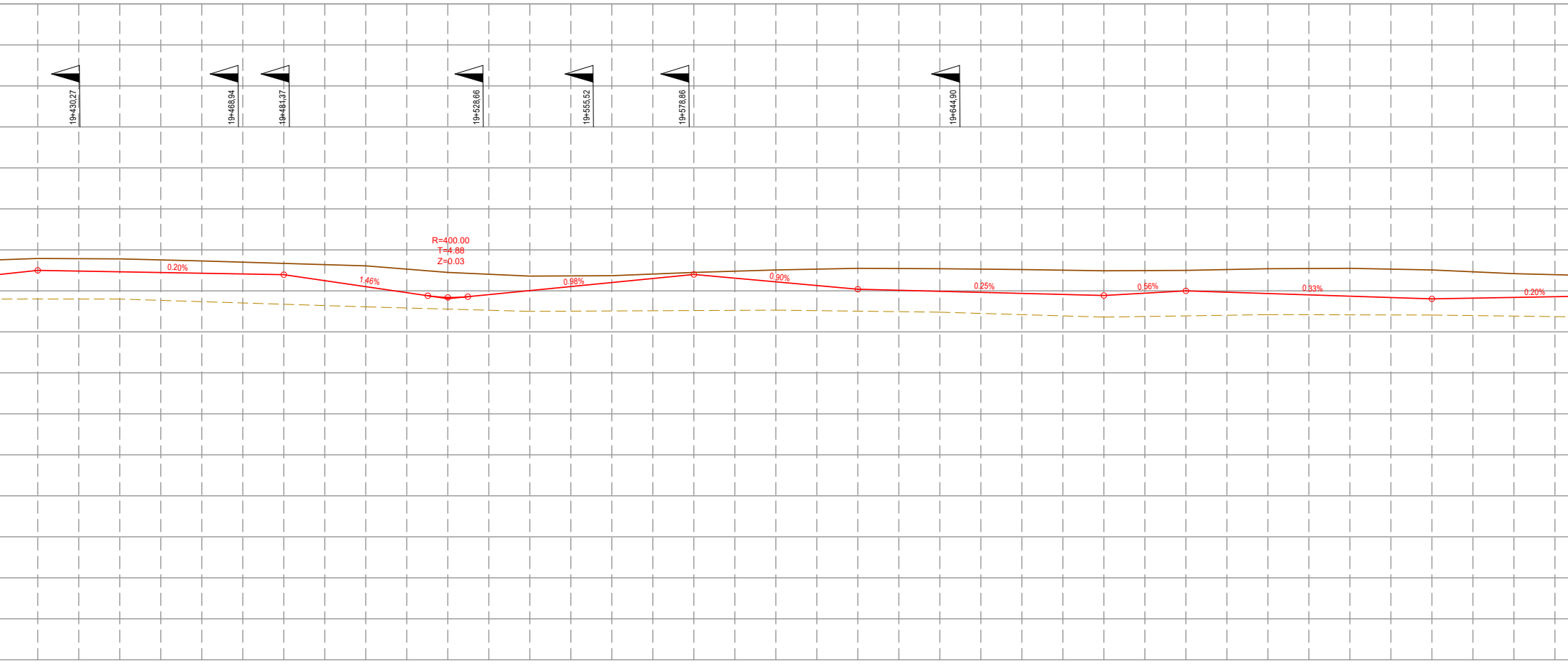
19+430,27
19+468,94
19+481,37
19+528,66
19+555,52
19+578,86
19+644,90
R=400.00
T=4.88
Z=0.03
0.20%
1.46%
0.98%
0.90%
0.25%
0.56%
0.33%
0.20%

159,50		159,46		159,43		159,40		159,10		158,84		159,07		159,20		159,40		159,22
		158,84						158,61				158,50						158,53
159,45		159,41		159,39		159,45		158,97		158,82		158,91		159,37		159,22		159,14
159,79		159,78		159,73		159,67		159,61		159,45		159,36		159,37		159,45		159,51
420.00	430.00	440.00	450.00	460.00	470.00	480.00	490.00	500.00	510.00	520.00	530.00	540.00	550.00	560.00	570.00	580.00	590.00	600.00

	159,04		158,99		158,94		158,89		159,00		158,94		158,87		158,81		158,84	
			158,48				158,36				158,42				158,41			
	158,90		158,90		158,92		158,86		158,97		158,86		158,85		158,88		158,95	
	159,55		159,54		159,52		159,49		159,50		159,54		159,55		159,51		159,42	
610.00	620.00	630.00	640.00	650.00	660.00	670.00	680.00	690.00	700.00	710.00	720.00	730.00	740.00	750.00	760.00	770.00	780.00	790.00

◐ 500 ◐ 600 ◐ 700

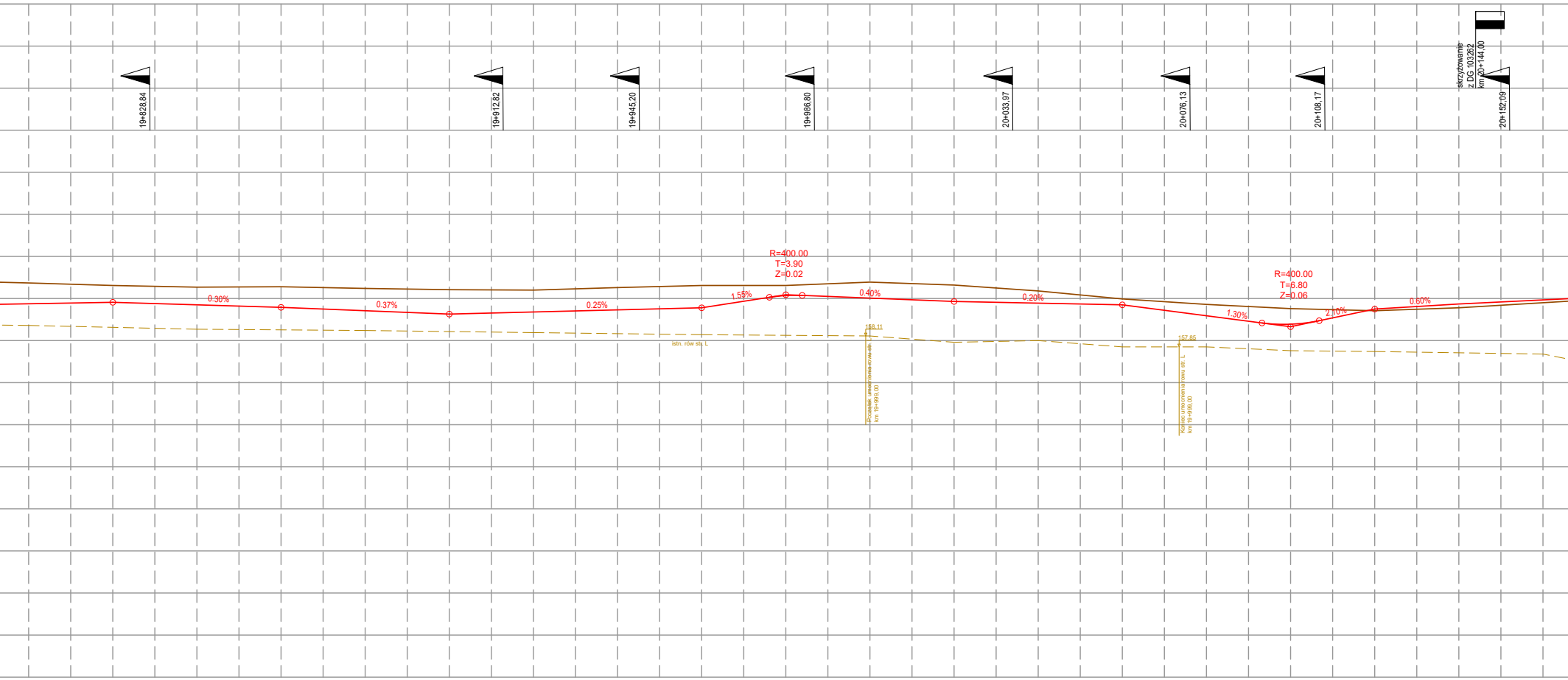
19+828,84
19+912,82
19+945,20
19+986,80
20+033,97
20+076,13
20+108,17
skrzyżowanie
z DG 103262
km 20+144,00
20+152,09
R=400.00
T=3.90
Z=0.02
R=400.00
T=6.80
Z=0.06
0.30%
0.37%
0.25%
1.55%
0.40%
0.20%
1.30%
2.10%
0.60%
istn. rów str. L
158.11
Początek umocnienia rowu str. L
km 19+999,00
157.85
Koniec umocnienia rowu str. L
km 19+999,00

158,88	158,38	158,79	159,37	800.00
				810.00
158,91		158,83	159,31	820.00
				830.00
158,85	158,27	158,74	159,27	840.00
				850.00
158,79		158,81	159,28	860.00
				870.00
158,71	158,24	158,68	159,24	880.00
				890.00
158,63		158,62	159,21	900.00
				910.00
158,68	158,19	158,63	159,20	920.00
				930.00
158,73		158,67	159,26	940.00
				950.00
158,78	158,14	158,74	159,31	960.00
				970.00
159,07		159,08	159,31	980.00
				990.00
159,01	158,11	159,07	159,39	000.00
				010.00
158,93	157,96	159,04	159,32	020.00
				030.00
158,89	158,00	159,19	159,18	040.00
				050.00
158,85	157,85	158,92	158,99	060.00
				070.00
	157,85			
158,59		158,09	158,86	080.00
				090.00
158,39		158,12	158,76	100.00
				110.00
158,75	157,74	158,12	158,71	120.00
				130.00
158,87		158,27	158,78	140.00
				150.00
158,97	157,68	158,16	158,90	160.00

800
900
20+000.00
100

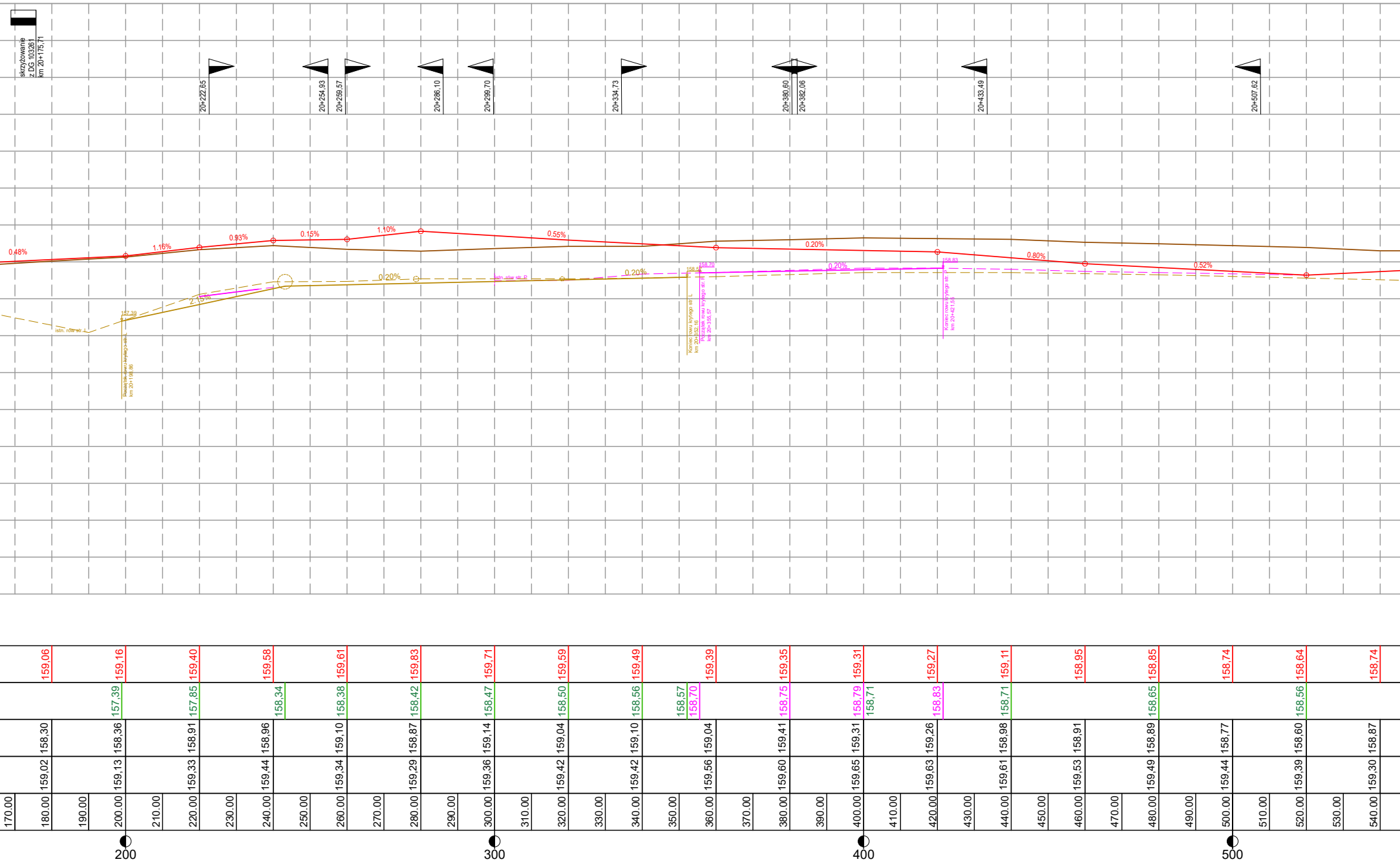
skrzyżowanie
z DG 103261
km 20+175,71
20+222,65
20+254,93
20+259,57
20+286,10
20+299,70
20+334,73
20+380,60
20+382,06
20+433,49
20+507,62
0.48%
1.16%
0.93%
0.15%
1.10%
0.55%
0.20%
0.80%
0.52%
istn. rów str. L
157,39
Początek rowu krytego str. L
km 20+198,86
2.15%
0.20%
istn. rów str. P
0.20%
158,57
Koniec rowu krytego str. L
km 20+352,16
158,70
Początek rowu krytego str. P
km 20+355,57
0.20%
158,83
Koniec rowu krytego str. P
km 20+421,55
159,06
159,16
159,40
159,58
159,61
159,83
159,71
159,59
159,49
159,39
159,35
159,31
159,27
159,11
158,95
158,85
158,74
158,64
158,74
157,39
157,85
158,34
158,38
158,42
158,47
158,50
158,56
158,57
158,70
158,75
158,79
158,71
158,83
158,71
158,65
158,56
158,30
158,36
158,91
158,96
159,10
158,87
159,14
159,04
159,10
159,04
159,41
159,31
159,26
158,98
158,91
158,89
158,77
158,60
158,87
159,02
159,13
159,33
159,44
159,34
159,29
159,36
159,42
159,42
159,56
159,60
159,65
159,63
159,61
159,53
159,49
159,44
159,39
159,30
170.00
180.00
190.00
200.00
210.00
220.00
230.00
240.00
250.00
260.00
270.00
280.00
290.00
300.00
310.00
320.00
330.00
340.00
350.00
360.00
370.00
380.00
390.00
400.00
410.00
420.00
430.00
440.00
450.00
460.00
470.00
480.00
490.00
500.00
510.00
520.00
530.00
540.00
200
300
400
500

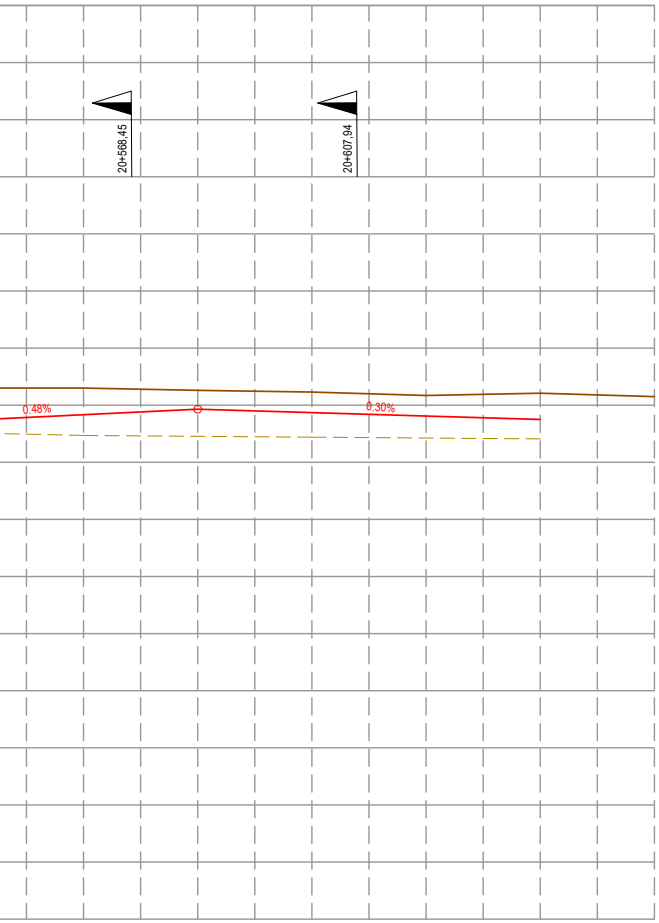
20+568,45
20+607,94
0,48%
0,30%

	158,83		158,93		158,87		158,81		158,75		
	158,47				158,44				158,41		
	158,95		158,95		158,79		158,79		158,79		158,93
	159,30		159,26		159,23		159,17		159,21		159,15
550.00	560.00	570.00	580.00	590.00	600.00	610.00	620.00	630.00	640.00	650.00	660.00

◐ 600

LEGENDA:

proj. rów kryty strona lewa
proj. rów kryty strona prawa
istn. rów strona lewa
istn. rów strona prawa
proj. niweleta chodnika
teren istn./ oś drogi

Uwaga: oznaczono wyłącznie zjazdy objęte zakresem robót

Zamawiający:

Województwo Podkarpackie -
Podkarpacki Zarząd Dróg Wojewódzkich
ul. B. Żeleńskiego19a, 39-105 Rzeszów

Biuro projektowe:

USŁUGI PROJEKTOWE R-HAUS
Ryszard Witek
ul. Lwowska 50B, 39-220 Pilzno
NIP 8722284413

Temat zadania:

"Przebudowa drogi wojewódzkiej Nr 982 Szczucin – Jaślany w km 19+145 – 20+650
polegająca na budowie chodnika w miejscowości Gliny Wielkie."

Temat rysunku

PROFIL PODŁUŻNY CHODNIKA

Branża
DROGOWA

Stadium
PB

Umowa nr:
RGO.7011.3.2024

Data
01.2025

Skala
1:100/1000

Nr rysunku
2

Autorzy	Branża	Imię i nazwisko	Nr uprawnień	Podpis
Projektant:	drogowa	mgr inż. Ryszard Witek	PDK/0065/POOD/17	
Pr. Sprawdzający	drogowa	mgr inż. Wojciech Szulc	PDK/0341/PWOD/17	

PRZEKRÓJ 1-1
PRZEKRÓJ ULICZNY - CHODNIK PRZY JEZDNI ODDZIELONY KRAWĘŻNIKIEM PO LEWEJ I PRAWEJ STRONIE DROGI
km 19+155,49 do km 19+159,51
skala 1:50

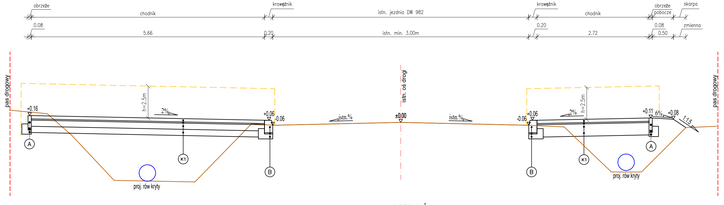

PRZEKRÓJ 2-2
PRZEKRÓJ SZLAKOWY - CHODNIK ZA ROWEM OTWARTYM PO LEWEJ STRONIE DROGI
km 19+159,51 do km 20+105,66 oraz od km 20+419,85 do km 20+650,82
skala 1:50

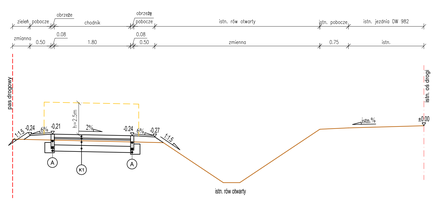

PRZEKRÓJ 3-3
PRZEKRÓJ PÓŁULICZNY - CHODNIK PRZY JEZDNI ODDZIELONY KRAWĘŻNIKIEM PO LEWEJ STRONIE DROGI
km 20+110,67 do km 20+211,22
skala 1:50

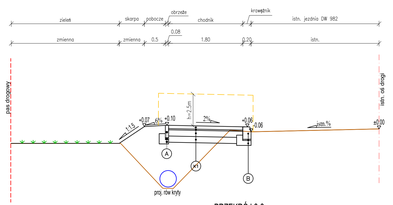

PRZEKRÓJ 4-4
PRZEKRÓJ PÓŁULICZNY - CHODNIK PRZY JEZDNI ODDZIELONY KRAWĘŻNIKIEM PO LEWEJ STRONIE DROGI ORAZ CHODNIK PO PRAWEJ ZA PROJ. ROWEM OTWARTYM
km 20+211,22 do km 20+295,00
skala 1:50

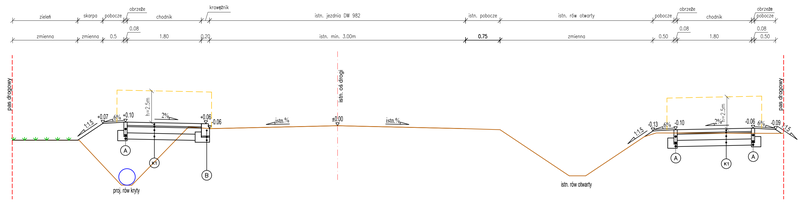

PRZEKRÓJ 5-5
PRZEKRÓJ PÓŁULICZNY - Z CHODNIKIEM I ZATOKĄ AUTOBUSOWĄ PO LEWEJ STRONIE ORAZ ROWEM TRAPEZOWYM I CHODNIKIEM PO PRAWEJ STRONIE
km 20+295,00 do km 20+355,57
skala 1:50

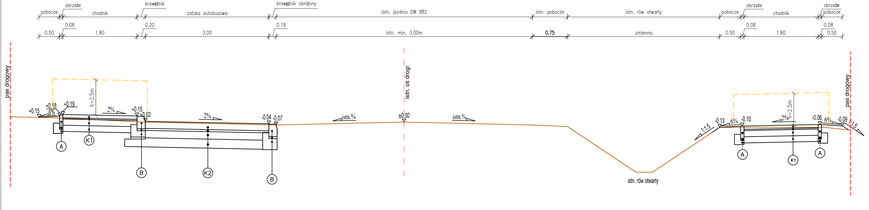

PRZEKRÓJ 6-6
PRZEKRÓJ PÓŁULICZNY - Z CHODNIKIEM I ZATOKĄ AUTOBUSOWĄ PO PRAWEJ STRONIE ORAZ ROWEM TRAPEZOWYM I CHODNIKIEM PO LEWEJ STRONIE
km 20+355,57 do km 20+419,85
skala 1:50

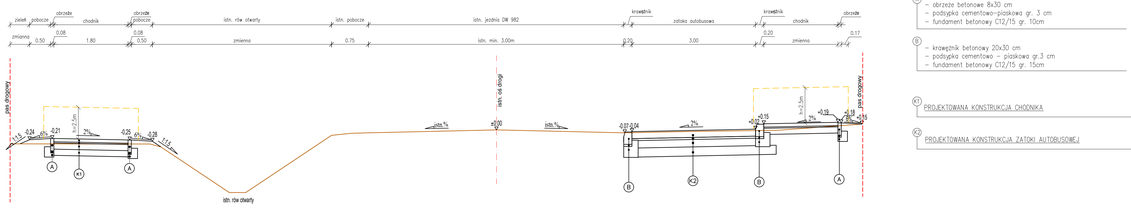

A – obrzeże betonowe 8x30 cm
– podsypka cementowo-piaskowa gr. 3 cm
– fundament betonowy C12/15 gr. 10cm

B – krawężnik betonowy 20x30 cm
– podsypka cementowo – piaskowa gr.3 cm
– fundament betonowy C12/15 gr. 15cm

K1 PROJEKTOWANA KONSTRUKCJA CHODNIKA

K2 PROJEKTOWANA KONSTRUKCJA ZATOKI AUTOBUSOWEJ

Zamawiający: Województwo Podkarpackie - Podkarpacki Zarząd Dróg Wojewódzkich ul. B. Zelenskiego19a, 39-105 Rzeszów	Wykonawca: USŁUGI PROJEKTOWE R-HAUS Ryszard Witek ul. Lwowska 50B, 39-220 Pilzno NIP 8722284413
Temat zadania: "Przebudowa drogi wojewódzkiej Nr 982 Szczucin – Jaślany w km 19+145 – 20+650 polegająca na budowie chodnika w miejscowości Gliny Wielkie"	
Temat rysunku: Przekroje normalne - charakterystyczne	
Branża: DROGOWA	Stadium: PB
Umowa nr: RGO.7011.3.2024	Data: 02.2025
Skala: 1:50	Nr rysunku: 3

Autorzy	Branża	Imię i nazwisko	Nr uprawnień	Podpis
Główny projektant:	drogi	mgr inż. Ryszard Witek	PDK/0095/PWOD/17	
Proj. Sprawdzający:	drogi	mgr inż. Wojciech Szulc	PDK/0341/PWOD/17	

KONSTRUKCJA CHODNIKÓW NA PODŁOŻU G2 - (K1)

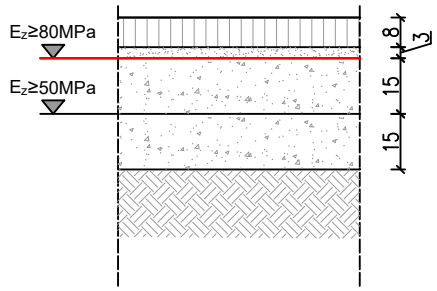

- WARSTWA ŚCIERALNA - kostka betonowa — gr. 8 cm
- PODSYPKA - cementowo - piaskowa, — gr. 3 cm
- WARSTWA PODBUDOWY ZASADNICZEJ Z MIESZANKI NIEZWIĄZANEJ Z KRUSZYWEM $C_{90/3}$ 0/31,5 — gr. 15 cm
- WARSTWA MROZOOCHRONNA z mieszanki związanej spoiwem hydraulicznym lub gruntu stabilizowaneo spoiwem hydraulicznym $C_{1,5/2,0}$ MPa ≤ 4MPa — gr. 15 cm
- PODŁOŻE GRUNTOWE - grunt o nośności G2

KONSTRUKCJA ZATOK AUTOBUSOWYCH NA PODŁOŻU G2 - (K2)

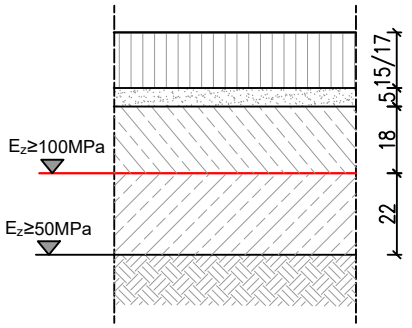

- WARSTWA ŚCIERALNA - kostka kamienna 15/17 — gr. 15/17 cm
- PODSYPKA - cementowo - piaskowa, — gr. 5 cm
- WARSTWA PODBUDOWY ZASADNICZEJ Z BETONU C20/25 — gr. 18 cm
- WARSTWA PODBUDOWY POMOCNICZEJ z mieszanki związanej spoiwem hydraulicznym $C_{3/4}$ MPa ≤ 6MPa — gr. 22 cm
- PODŁOŻE GRUNTOWE - grunt o nośności G2

KONSTRUKCJA ZJAZDÓW Z KOSTKI BRUKOWEJ NA PODŁOŻU G2 - (K3)

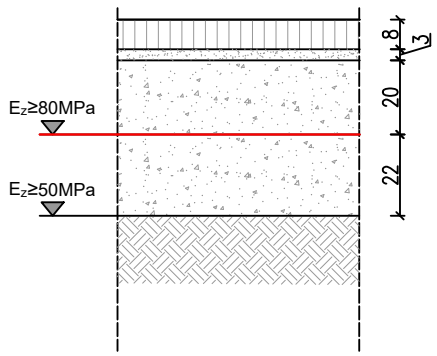

- WARSTWA ŚCIERALNA - kostka betonowa — gr. 8 cm
- PODSYPKA - cementowo - piaskowa, — gr. 3 cm
- WARSTWA PODBUDOWY ZASADNICZEJ Z MIESZANKI NIEZWIĄZANEJ Z KRUSZYWEM $C_{90/3}$ 0/31,5 — gr. 20 cm
- WARSTWA PODBUDOWY POMOCNICZEJ z mieszanki związanej spoiwem hydraulicznym $C_{3/4}$ MPa ≤ 6MPa — gr. 22cm
- PODŁOŻE GRUNTOWE - grunt o nośności G2

KONSTRUKCJA POBOCZA - (K4)



- kruszywo łamane (0/31,5) stabilizowane mechanicznie gr. 10cm

KONSTRUKCJA ZJAZDÓW Z KRUSZYWA ŁAMANEGO - (K5)

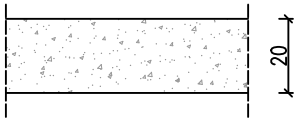

- kruszywo łamane (0/31,5) stabilizowane mechanicznie gr. 20cm

Zamawiający	Wykonawca
Województwo Podkarpackie - Podkarpacki Zarząd Dróg Wojewódzkich ul. B. Żeleńskiego19a, 39-105 Rzeszów	USŁUGI PROJEKTOWE R-HAUS Ryszard Witek ul. Lwowska 50B, 39-220 Pilzno NIP 8722284413

Temat zadania

"Przebudowa drogi wojewódzkiej Nr 982 Szczucin – Jaślany w km 19+145 – 20+650 polegająca na budowie chodnika w miejscowości Gliny Wielkie"

Temat rysunku

KONSTRUKCJE NAWIERZCHNI

Branża	Stadium
DROGOWA	PB

Umowa nr:	Data	Skala	Nr rysunku
RGO.7011.3.2024	02.2025	1:20	4

Autorzy	Branża	Imię i nazwisko	Nr uprawnień	Podpis
Główny projektant:	drogi	mgr inż. Ryszard Witek	PDK/0065/POOD/17	
Proj. Sprawdzający:	drogi	mgr inż. Wojciech Szulc	PDK/0341/PWOD/17	

WIDOK Z GÓRY
skala 1:100

ZJAZD ZWYKŁY Z KRUSZYWA
ŁAMANEGO Z ŁUKAMI

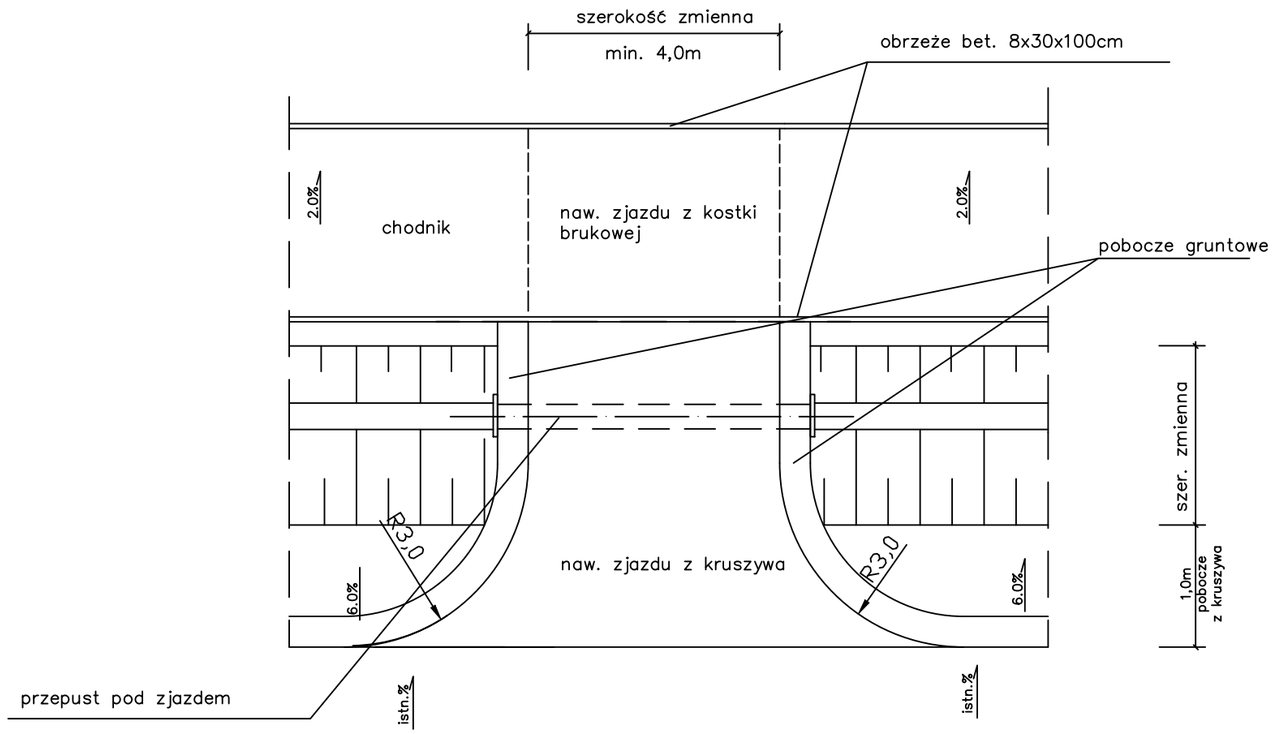

WIDOK Z GÓRY
skala 1:100

ZJAZD ZWYKŁY PRZEZ
CHODNIK ZE SKOSAMI

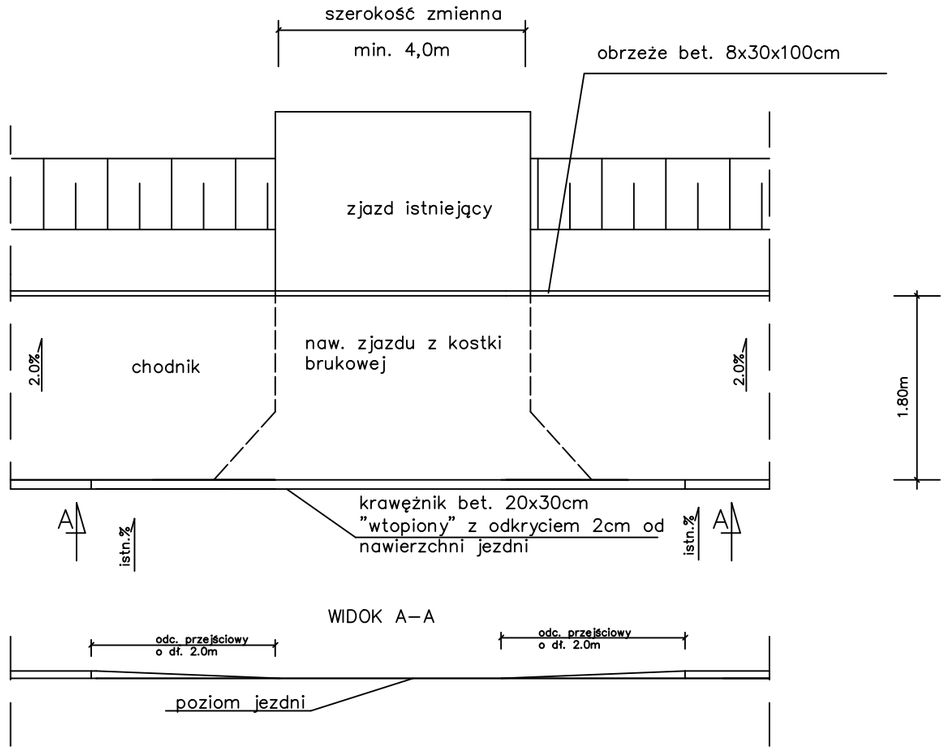

Zamawiający Województwo Podkarpackie - Podkarpacki Zarząd Dróg Wojewódzkich ul. B. Żeleńskiego19a, 39-105 Rzeszów	Wykonawca USŁUGI PROJEKTOWE R-HAUS Ryszard Witek ul. Lwowska 50B, 39-220 Pilzno NIP 8722284413

Nazwa obiektu budowlanego:
"Przebudowa drogi wojewódzkiej Nr 982 Szczucin – Jaślany w km 19+145 – 20+650 polegająca na budowie chodnika w miejscowości Gliny Wielkie"

Temat rysunku
SZCZEGÓŁ ZJAZDÓW

Branża	Stadium
DROGOWA	PB

Umowa nr:	Data sporządzenia rysunku	Skala rysunku	Nr rysunku
RGO.7011.3.2024	01.2025	1:100	5

Autorzy	Specjalność:	Imię i nazwisko projektanta:	Nr uprawnień budowlanych	Podpis projektanta
Projektant:	drogowa	mgr inż. Ryszard Witek	PDK/0065/POOD/17	
Pr. Sprawdzający	drogowa	mgr inż. Wojciech Szulc	PDK/0341/PWOD/17	

SZCZEGÓŁ POŁĄCZENIA WPUSTU ZE STUDNIĄ REWIZYJNĄ

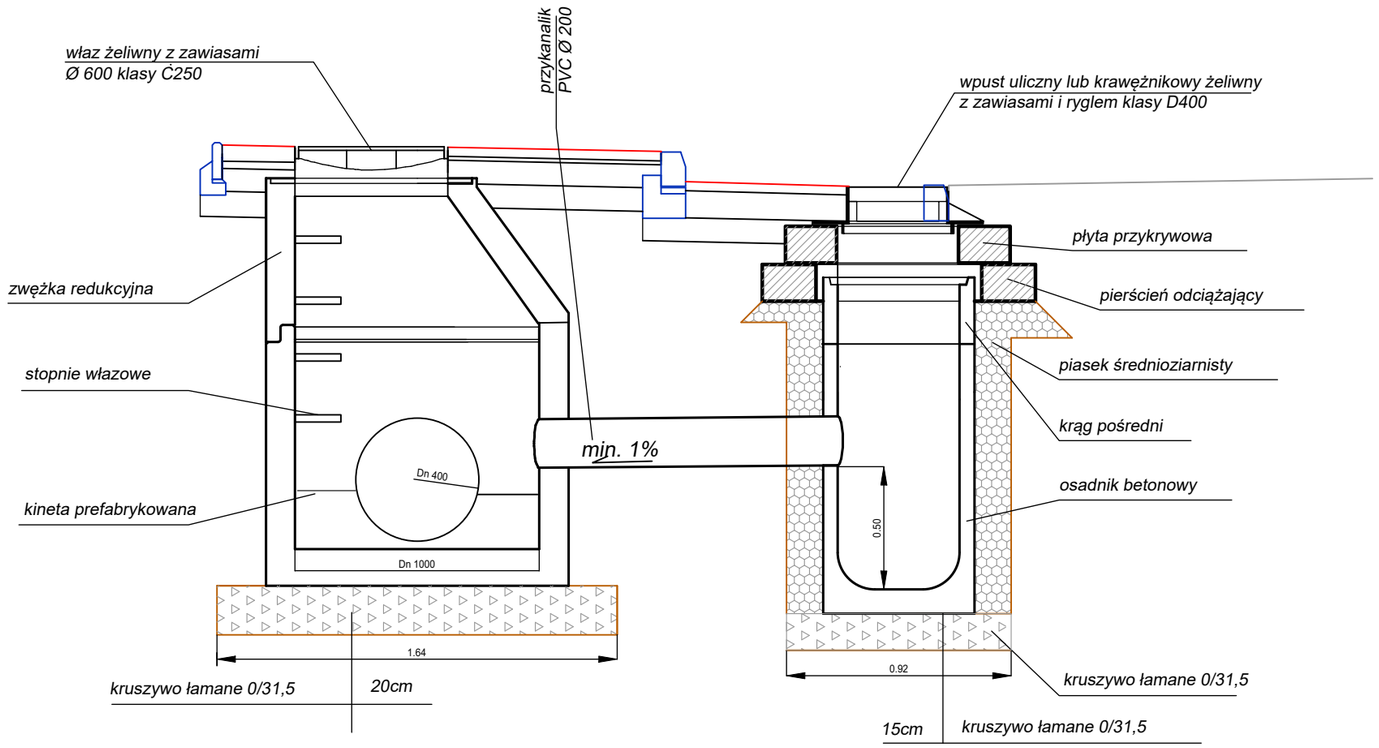

STUDNIA DN 1000

Widok z góry

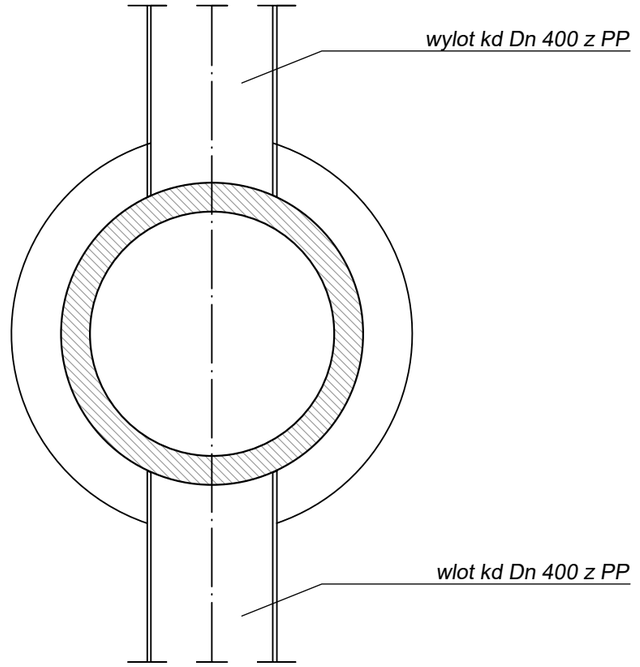

WPUST ULICZNY

Widok z góry

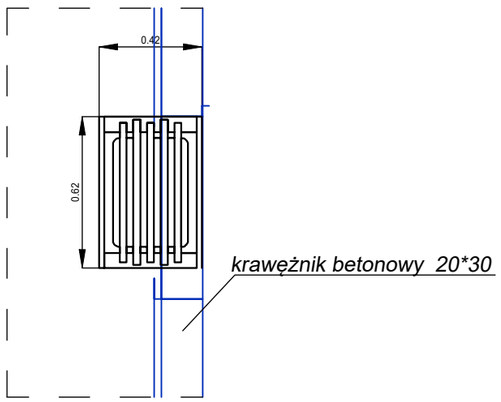

Uwaga: konstrukcje chodnika i zatoki autobusowej zostały przedstawione schematycznie

Zamawiający	Wykonawca
Województwo Podkarpackie - Podkarpacki Zarząd Dróg Wojewódzkich ul. B. Żeleńskiego19a, 39-105 Rzeszów	USŁUGI PROJEKTOWE R-HAUS Ryszard Witek ul. Lwowska 50B, 39-220 Pilzno NIP 8722284413

Nazwa obiektu budowlanego:

"Przebudowa drogi wojewódzkiej Nr 982 Szczucin – Jaślany w km 19+145 – 20+650 polegająca na budowie chodnika w miejscowości Gliny Wielkie"

Temat rysunku: SZCZEGÓŁ ODWODNIENIA

Branża	Stadium	Umowa nr:	Data sporządzenia rysunku	Skala rysunku	Nr rysunku
DROGOWA	PB	RGO.7011.3.2024	01.2025	1:50	6

Autorzy	Specjalność:	Imię i nazwisko projektanta:	Nr uprawnień budowlanych	Podpis projektanta
Projektant:	drogowa	mgr inż. Ryszard Witek	PDK/0065/POOD/17	
Pr. Sprawdzający	drogowa	mgr inż. Wojciech Szulc	PDK/0341/PWOD/17	
Projektant:	sanitarna	mgr inż. Grzegorz Sokół	PDK/0095/OWOS/08	

3. KOPIE DECYZJI O NADANIU PROJEKTANTOWI UPRAWNIEŃ BUDOWLANYCH W ODPOWIEDNIEJ SPECJALNOŚCI POTWIERDZONA ZA ZGODNOŚC Z ORYGINAŁEM PRZEZ SPORZĄDZAJĄCEGO PROJEKT;

PODKARPACKA OKRĘGOWA
IZBA INŻYNIERÓW BUDOWNICTWA
35-060 Rzeszów, ul. J. Słowackiego 20

Okręgowa Komisja Kwalifikacyjna
PDK OIIB/0054/0076/17

Rzeszów, 2017-06-20

D E C Y Z J A

Na podstawie art. 24 ust. 1 pkt 2 ustawy z dnia 15 grudnia 2000 r. o samorządach zawodowych architektów oraz inżynierów budownictwa (*Dz. U. z 2016 r., poz. 1725 z późn. zm.*) i art. 12 ust. 1 pkt 1 i pkt 5, art. 12 ust. 2 i ust. 3, art. 12 ust. 4c pkt 1, art. 13 ust. 1, ust. 2 i ust. 4, art. 14 ust. 1 pkt 3 lit. b ustawy z dnia 7 lipca 1994 r. Prawo budowlane (*Dz.U. z 2016 r., poz. 290 z późn. zm.*) oraz § 10, § 13 ust. 4 pkt 1 i pkt 2 rozporządzenia Ministra Infrastruktury i Rozwoju z dnia 11 września 2014 r. w sprawie samodzielnych funkcji technicznych w budownictwie (Dz.U. z 2014 r., poz. 1278), po ustaleniu, że zostały spełnione warunki w zakresie przygotowania zawodowego oraz po złożeniu egzaminu na uprawnienia budowlane z wynikiem pozytywnym, stwierdzamy, że:

Pan Ryszard Witek

ur. [redacted] ica

n [redacted] 7

do projektowania bez ograniczeń
w specjalności inżynieryjnej drogowej

U Z A S A D N I E N I E

W związku z uwzględnieniem w całości żądania strony, na podstawie art. 107 § 4 Kodeksu postępowania administracyjnego (*Dz. U. z 2016 r., poz. 23 z późn. zm.*) odstępuje się od uzasadnienia decyzji.

Zakres nadanych uprawnień budowlanych wskazano na odwrocie decyzji.

Pouczenie

1. Zgodnie z art. 12 ust. 7 ww. ustawy Prawo budowlane - podstawę do wykonywania samodzielnych funkcji technicznych w budownictwie stanowi wpis do centralnego rejestru Głównego Inspektora Nadzoru Budowlanego oraz wpis na listę członków właściwej izby samorządu zawodowego.

2. Od niniejszej decyzji służy odwołanie do Krajowej Komisji Kwalifikacyjnej Polskiej Izby Inżynierów Budownictwa w Warszawie, za pośrednictwem Podkarpackiej Okręgowej Izby Inżynierów Budownictwa w Rzeszowie w terminie 14 dni od daty jej doręczenia.

PODKARPACKA OKRĘGOWA IZBA INŻYNIERÓW BUDOWNICTWA

Skład Orzekający PDK OIIB

mgr inż. Andrzej Mamczur.....

inż. Stanisław Dołęgowski.....

inż. Andrzej Tarczyński.....

Szczegółowy zakres uprawnień
do projektowania bez ograniczeń
w specjalności inżynieryjnej drogowej

Pan Ryszard Witek

I. Na mocy art. 12 ust. 1 pkt 1 i pkt 5 oraz art. 13 ust. 4 ustawy Prawo budowlane, w zakresie objętym wyżej wymienioną specjalnością, niniejsze uprawnienia stanowią podstawę do:

1. **projektowania, sprawdzania projektów architektoniczno – budowlanych i sprawowania nadzoru autorskiego;**
2. **sprawowania kontroli technicznej utrzymania obiektów budowlanych.**

II. Na mocy § 10, § 13 ust. 4 pkt 1 i pkt 2 rozporządzenia Ministra Infrastruktury i Rozwoju z dnia 11 września 2014 r. w sprawie samodzielnych funkcji technicznych w budownictwie (Dz. U. poz. 1278) uprawnienia budowlane w specjalności inżynieryjnej drogowej bez ograniczeń uprawniają do projektowania obiektu budowlanego, takiego jak:

1. droga, w rozumieniu przepisów o drogach publicznych, z wyłączeniem drogowych obiektów inżynierskich oprócz przepustów;
2. droga dla ruchu i postoju statków powietrznych oraz przepust.

Uprawnienia budowlane do projektowania uprawniają również do sporządzania projektów zagospodarowania działki lub terenu w zakresie specjalności, objętej niniejszymi uprawnieniami.

Skład Orzekający PDK OIIB

mgr inż. Andrzej Mamczur.....

inż. Stanisław Dołęgowski.....

inż. Andrzej Tarczyński.....

Otrzymują:

[redacted]

PODKARPACKA OKRĘGOWA
IZBA INŻYNIERÓW BUDOWNICTWA
35-060 Rzeszów, ul. J. Słowackiego 20

Okręgowa Komisja Kwalifikacyjna
PDK OIIB/KK/0055/0107/08

Rzeszów, 2008-12- 31

DECYZJA

Na podstawie art.24 ust.1 pkt 2 ustawy z dnia 15 grudnia 2000 r. o samorządach zawodowych architektów, inżynierów budownictwa oraz urbanistów *(Dz.U. z 2001 r. Nr 5 poz.42, z późn. zm.)* i art.12 ust.1 pkt 2, art. 12 ust. 3, art.13 ust.1 pkt 2 , art.14 ust.1 pkt 4 ustawy z dnia 7 lipca 1994 r. Prawo budowlane *(tekst jednolity: Dz.U. z 2006 r. Nr 156 poz.1118 z późn. zm.)* oraz § 11 ust. 1 pkt 1 i § 23 ust. 1 rozporządzenia Ministra Transportu i Budownictwa z dnia 28 kwietnia 2006 r. w sprawie samodzielnych funkcji technicznych w budownictwie (Dz. U. z 2006 r. Nr 83 poz. 578 z późn. zm.), w związku z art.104 § 1i 2 Kodeksu postępowania administracyjnego (Dz.U. z 2000 r., Nr 98 poz.1071 z późn. zm.)

stwierdzamy , że

Pan GRZEGORZ SOKÓŁ

magister inżynier

ur. 0 [redacted] ica

num [redacted] /08

do kierowania robotami budowlanymi bez ograniczeń
w specjalności instalacyjnej w zakresie sieci, instalacji i urządzeń cieplnych, wentylacyjnych, gazowych, wodociągowych i kanalizacyjnych

UZASADNIENIE

W związku z uwzględnieniem w całości żądania strony, na podstawie art. 107 § 4 Kodeksu postępowania administracyjnego (Dz.U. z 2000 r. Nr 98 poz . 1071 z późn. zm.) odstępuje się od uzasadnienia decyzji.

Zakres nadanych uprawnień budowlanych wskazano na odwrocie decyzji.

Pouczenie

1. Zgodnie z art. 12 ust. 7 w/w ustawy Prawo budowlane - podstawę do wykonywania samodzielnych funkcji technicznych w budownictwie stanowi wpis do centralnego rejestru Głównego Inspektora Nadzoru Budowlanego oraz wpis na listę członków właściwej izby samorządu zawodowego.
2.Od niniejszej decyzji służy odwołanie do Krajowej Komisji Kwalifikacyjnej Polskiej Izby Inżynierów Budownictwa w Warszawie, za pośrednictwem Podkarpackiej Okręgowej Izby Inżynierów Budownictwa w Rzeszowie w terminie 14 dni od daty jej doręczenia.

[redacted]

PODKARPACKA OKRĘGOWA IZBA INŻYNIERÓW BUDOWNICTWA

Skład Orzekający PDK OIIB

dr inż. Zbigniew Plewako .....

mgr inż. Andrzej Hliniak .....

inż. Stanisław Dołęgowski.....

PODKARPACKA OKRĘGOWA
IZBA INŻYNIERÓW BUDOWNICTWA

Okręgowa Komisja Kwalifikacyjna
PDK OIIB/0054/0065/19

Rzeszów, 2019-06-28

D E C Y Z J A

Na podstawie art. 24 ust. 1 pkt 2 ustawy z dnia 15 grudnia 2000 r. o samorządach zawodowych architektów oraz inżynierów budownictwa (Dz. U. z 2016 r., poz. 1725 z późn. zm.) i art. 12 ust. 1 pkt 1, pkt 2, pkt 3, pkt 4 i pkt 5, art. 12 ust. 2 i ust. 3, art. 12 ust. 4c pkt 3, art. 13 ust. 1, ust. 2, ust.3 i ust. 4, art. 14 ust. 1 pkt 4 lit. a , art. 15a ust. 1, art. 15a ust. 18 ustawy z dnia 7 lipca 1994 r. Prawo budowlane (Dz. U. z 2018 r., poz. 1202 z późn. zm.), po ustaleniu, że zostały spełnione warunki w zakresie przygotowania zawodowego oraz po złożeniu egzaminu na uprawnienia budowlane z wynikiem pozytywnym, stwierdzamy, że:

Pan Krzysztof Matłok

[redacted]

do projektowania i do kierowania robotami budowlanymi bez ograniczeń w specjalności instalacyjnej w zakresie sieci, instalacji i urządzeń telekomunikacyjnych

U Z A S A D N I E N I E

W związku z uwzględnieniem w całości żądania strony, na podstawie art. 107 § 4 Kodeksu postępowania administracyjnego (Dz. U. z 2018 r., poz. 2096 z późn. zm.) odstępuje się od uzasadnienia decyzji.

Zakres nadanych uprawnień budowlanych wskazano na odwrocie decyzji.

Pouczenie

1. Zgodnie z art. 12 ust. 7 ww. ustawy Prawo budowlane - podstawę do wykonywania samodzielnych funkcji technicznych w budownictwie stanowi wpis do centralnego rejestru Głównego Inspektora Nadzoru Budowlanego oraz wpis na listę członków właściwej izby samorządu zawodowego.

2. Od niniejszej decyzji służy odwołanie do Krajowej Komisji Kwalifikacyjnej Polskiej Izby Inżynierów Budownictwa w Warszawie, za pośrednictwem Podkarpackiej Okręgowej Izby Inżynierów Budownictwa w Rzeszowie w terminie 14 dni od daty jej doręczenia.

Skład Orzekający PDK OIIB

dr inż. Zbigniew Plewako.....

inż. Andrzej Tarczyński.....

mgr inż. Grzegorz Ożóg.....

Szczegółowy zakres uprawnień
do projektowania i do kierowania robotami budowlanymi bez ograniczeń
w specjalności instalacyjnej w zakresie sieci, instalacji i urządzeń
telekomunikacyjnych

Pan Krzysztof Matlok

I. Na mocy art. 12 ust. 1 pkt 1, pkt 2, pkt 3, pkt 4 i pkt 5 oraz art. 13 ust. 3 i ust. 4 ustawy Prawo budowlane, w zakresie objętym wyżej wymienioną specjalnością, niniejsze uprawnienia stanowią podstawę do:

1. **projektowania, sprawdzania projektów architektoniczno – budowlanych i sprawowania nadzoru autorskiego;**
2. **kierowania budową lub innymi robotami budowlanymi;**
3. **kierowania wytwarzaniem konstrukcyjnych elementów budowlanych oraz nadzór i kontrolę techniczną wytwarzania tych elementów;**
4. **wykonywanie nadzoru inwestorskiego;**
5. **sprawowania kontroli technicznej utrzymania obiektów budowlanych.**

II. Na mocy art. 15a ust. 1 ustawy z dnia 7 lipca 1994 r. Prawo budowlane (Dz. U. z 2018 r., poz. 1202 z późn. zm.) Uprawnienia budowlane do projektowania uprawniają również do sporządzania projektów zagospodarowania działki lub terenu w zakresie specjalności, objętej niniejszymi uprawnieniami.

III. Na mocy art. 15a ust. 18 ustawy z dnia 7 lipca 1994 r. Prawo budowlane (Dz. U. z 2018 r., poz. 1202 z późn. zm.) uprawnienia budowlane w specjalności instalacyjnej w zakresie sieci, instalacji i urządzeń telekomunikacyjnych bez ograniczeń uprawniają do projektowania obiektu budowlanego i kierowania robotami budowlanymi związanymi z obiektem budowlanym, w zakresie telekomunikacji przewodowej wraz z infrastrukturą telekomunikacyjną oraz telekomunikacji bezprzewodowej wraz z infrastrukturą towarzyszącą.

Skład Orzekający PDK OIIB

dr inż. Zbigniew Plewako.....

inż. Andrzej Tarczyński.....

mgr inż. Grzegorz Ożóg.....

PODKARPACKA OKRĘGOWA
IZBA INŻYNIERÓW BUDOWNICTWA
35-060 Rzeszów, ul. J. Słowackiego 20

Okręgowa Komisja Kwalifikacyjna
PDK OIIB/0054/0144/17

Rzeszów, 2017-12-30

DECYZJA

Na podstawie art. 24 ust. 1 pkt 2 ustawy z dnia 15 grudnia 2000 r. o samorządach zawodowych architektów oraz inżynierów budownictwa (*Dz. U. z 2016 r., poz. 1725 z późn. zm.*) i art. 12 ust. 1 pkt 1, pkt 2, pkt 3, pkt 4 i pkt 5, art. 12 ust. 2 i ust. 3, art. 12 ust. 4c pkt 3, art. 13 ust. 1, ust. 2, ust. 3 i ust. 4, art. 14 ust. 1 pkt 3 lit. b ustawy z dnia 7 lipca 1994 r. Prawo budowlane (*Dz.U. z 2017 r., poz. 1332*) oraz § 10, § 13 ust. 4 pkt 1 i pkt 2 rozporządzenia Ministra Infrastruktury i Rozwoju z dnia 11 września 2014 r. w sprawie samodzielnych funkcji technicznych w budownictwie (Dz. U. z 2014 r., poz. 1278), po ustaleniu, że zostały spełnione warunki w zakresie przygotowania zawodowego oraz po złożeniu egzaminu na uprawnienia budowlane z wynikiem pozytywnym, stwierdzamy, że:

Pan Wojciech Szulc

ur. dnia [redacted] Mielec

numer ewidencyjny PDK/0541/PWOD/17

do projektowania i do kierowania robotami budowlanymi bez ograniczeń w specjalności inżynieryjnej drogowej

UZASADNIENIE

W związku z uwzględnieniem w całości żądania strony, na podstawie art. 107 § 4 Kodeksu postępowania administracyjnego (*Dz. U. z 2017 r., poz. 1257 z późn. zm.*) odstępuje się od uzasadnienia decyzji.

Zakres nadanych uprawnień budowlanych wskazano na odwrocie decyzji.

Pouczenie

1.Zgodnie z art. 12 ust. 7 ww. ustawy Prawo budowlane - podstawę do wykonywania samodzielnych funkcji technicznych w budownictwie stanowi wpis do centralnego rejestru Głównego Inspektora Nadzoru Budowlanego oraz wpis na listę członków właściwej izby samorządu zawodowego.

2.Od niniejszej decyzji służy odwołanie do Krajowej Komisji Kwalifikacyjnej Polskiej Izby Inżynierów Budownictwa w Warszawie, za pośrednictwem Podkarpackiej Okręgowej Izby Inżynierów Budownictwa w Rzeszowie w terminie 14 dni od daty jej doręczenia.

Zgodnie z treścią art. 127a ustawy K.p.a. (Dz.U z 2017 r. poz. 1257):

§1. W trakcie biegu terminu do wniesienia odwołania strona może zrzec się prawa do wniesienia odwołania wobec organu administracji publicznej, który wydał decyzję.

§2. Z dniem doręczenia organowi administracji publicznej oświadczenia o zrzeczeniu się prawa do wniesienia odwołania przez ostatnią ze stron postępowania, decyzja staje się ostateczna i prawomocna. W przypadku złożenia przez stronę oświadczenia o zrzeczeniu się prawa do odwołania od decyzji (określonego w § 2) stronie nie przysługuje prawo do odwołania się ani skargi do sądu administracyjnego.

Skład Orzekający PDK OIIB

mgr inż. Andrzej Mamczur.....

inż. Stanisław Dołęgowski.....

inż. Andrzej Tarczyński.....

Szczegółowy zakres uprawnień
do projektowania i do kierowania robotami budowlanymi bez ograniczeń
w specjalności inżynieryjnej drogowej

Pan Wojciech Szulc

I. Na mocy art. 12 ust. 1 pkt 1, pkt 2, pkt 3, pkt 4 i pkt 5 oraz art. 13 ust. 3 i ust. 4 ustawy Prawo budowlane, w zakresie objętym wyżej wymienioną specjalnością, niniejsze uprawnienia stanowią podstawę do:

1. **projektowania, sprawdzania projektów architektoniczno – budowlanych i sprawowania nadzoru autorskiego;**
2. **kierowania budową lub innymi robotami budowlanymi;**
3. **kierowania wytwarzaniem konstrukcyjnych elementów budowlanych oraz nadzór i kontrolę techniczną wytwarzania tych elementów;**
4. **wykonywanie nadzoru inwestorskiego;**
5. **sprawowania kontroli technicznej utrzymania obiektów budowlanych.**

II. Na mocy § 10, § 13 ust. 4 pkt 1 i pkt 2 rozporządzenia Ministra Infrastruktury i Rozwoju z dnia 11 września 2014 r. w sprawie samodzielnych funkcji technicznych w budownictwie (Dz. U. z 2014 r. poz. 1278) uprawnienia budowlane w specjalności inżynieryjnej drogowej bez ograniczeń uprawniają do projektowania obiektu budowlanego lub kierowania robotami budowlanymi związanymi z obiektem budowlanym, takim jak:

1. droga, w rozumieniu przepisów o drogach publicznych, z wyłączeniem drogowych obiektów inżynierskich oprócz przepustów;
2. droga dla ruchu i postoju statków powietrznych oraz przepust.

Uprawnienia budowlane do projektowania uprawniają również do sporządzania projektów zagospodarowania działki lub terenu w zakresie specjalności, objętej niniejszymi uprawnieniami.

Skład Orzekający PDK OIIB

mgr inż. Andrzej Mamczur.....

inż. Stanisław Dołęgowski.....

inż. Andrzej Tarczyński.....

Otrzymują:

1 [redacted] wy

2

3

4. KOPIE ZAŚWIADCZEŃ, O KTÓRYCH MOWA W ART. 12 UST. 7 USTAWY Z DNIA 7 LIPCA 1994R, - PRAWO BUDOWLANE (DZ.U. Z DNIA 20 GRUDNIA 2021 R. 2351, TEKST JEDNOLITY Z PÓŹNIEJSZYMI ZMIANAMI), AKTUALNEGO NA DZIEŃ SPRAWDZENIA PROJEKTU

POLSKA IZBA INŻYNIERÓW BUDOWNICTWA

Zaświadczenie

o numerze weryfikacyjnym:

PDK-ZU4-DYX-6NS *



Zaświadczenie zostało wygenerowane elektronicznie i opatrzone bezpiecznym podpisem elektronicznym weryfikowanym przy pomocy ważnego kwalifikowanego certyfikatu w dniu 2024-12-19 roku przez:

Grzegorz Dubik, Przewodniczący Rady Podkarpackiej Okręgowej Izby Inżynierów Budownictwa.

* Weryfikację poprawności danych w niniejszym zaświadczeniu można sprawdzić za pomocą numeru weryfikacyjnego zaświadczenia na stronie Polskiej Izby Inżynierów Budownictwa www.piib.org.pl lub kontaktując się z biurem właściwej Okręgowej Izby Inżynierów Budownictwa.



POLSKA IZBA INŻYNIERÓW BUDOWNICTWA

Zaświadczenie

o numerze weryfikacyjnym:

PDK-1AT-W7E-KII *

Pan Grzegorz Sokół o numerze ewidencyjnym PDK/IS/0303/07

[redacted]

Zaświadczenie zostało wygenerowane elektronicznie i opatrzone bezpiecznym podpisem elektronicznym weryfikowanym przy pomocy ważnego kwalifikowanego certyfikatu w dniu 2024-12-11 roku przez:

Grzegorz Dubik, Przewodniczący Rady Podkarpackiej Okręgowej Izby Inżynierów Budownictwa.

* Weryfikację poprawności danych w niniejszym zaświadczeniu można sprawdzić za pomocą numeru weryfikacyjnego zaświadczenia na stronie Polskiej Izby Inżynierów Budownictwa www.piib.org.pl lub kontaktując się z biurem właściwej Okręgowej Izby Inżynierów Budownictwa.

POLSKA IZBA INŻYNIERÓW BUDOWNICTWA

Zaświadczenie

o numerze weryfikacyjnym:

PDK-ZLI-LT2-1YM *

Pan Krzysztof Matłok o numerze ewidencyjnym PDK/IE/0056/04

[redacted]

Zaświadczenie zostało wygenerowane elektronicznie i opatrzone bezpiecznym podpisem elektronicznym weryfikowanym przy pomocy ważnego kwalifikowanego certyfikatu w dniu 2024-12-17 roku przez:

Grzegorz Dubik, Przewodniczący Rady Podkarpackiej Okręgowej Izby Inżynierów Budownictwa.

* Weryfikację poprawności danych w niniejszym zaświadczeniu można sprawdzić za pomocą numeru weryfikacyjnego zaświadczenia na stronie Polskiej Izby Inżynierów Budownictwa www.piib.org.pl lub kontaktując się z biurem właściwej Okręgowej Izby Inżynierów Budownictwa.

POLSKA IZBA INŻYNIERÓW BUDOWNICTWA

Zaświadczenie

o numerze weryfikacyjnym:

PDK-TGL-IRU-UYB *

Pan Wojciech Michał Szulc o numerze ewidencyjnym PDK/BM/0154/16



Zaświadczenie zostało wygenerowane elektronicznie i opatrzone bezpiecznym podpisem elektronicznym weryfikowanym przy pomocy ważnego kwalifikowanego certyfikatu w dniu 2024-06-10 roku przez:

Grzegorz Dubik, Przewodniczący Rady Podkarpackiej Okręgowej Izby Inżynierów Budownictwa.

* Weryfikację poprawności danych w niniejszym zaświadczeniu można sprawdzić za pomocą numeru weryfikacyjnego zaświadczenia na stronie Polskiej Izby Inżynierów Budownictwa www.piib.org.pl lub kontaktując się z biurem właściwej Okręgowej Izby Inżynierów Budownictwa.